GASPARDO

PARTI DI RICAMBIO

Scheibengrubber

HannoveR Agro
Замовлення запчастин
(050)-407-68-47
(050)-407-68-45

Rahmen SG-M 522- 626- 730
Rahmen SG-M 730 S
Rahmen SG-M/H 938-1355

Zinken und Schare
Federsteinsicherung
Zudeckscheibe
Scheibenhalter '98
Randscheiben

Rohrwalze
Spiralwalze
Doppelwalze

Goliath

Typ	Baugruppe
Scheibengrubber	**Rahmen SG-M 522-626-730**

SG-M 522 - 626 - 730

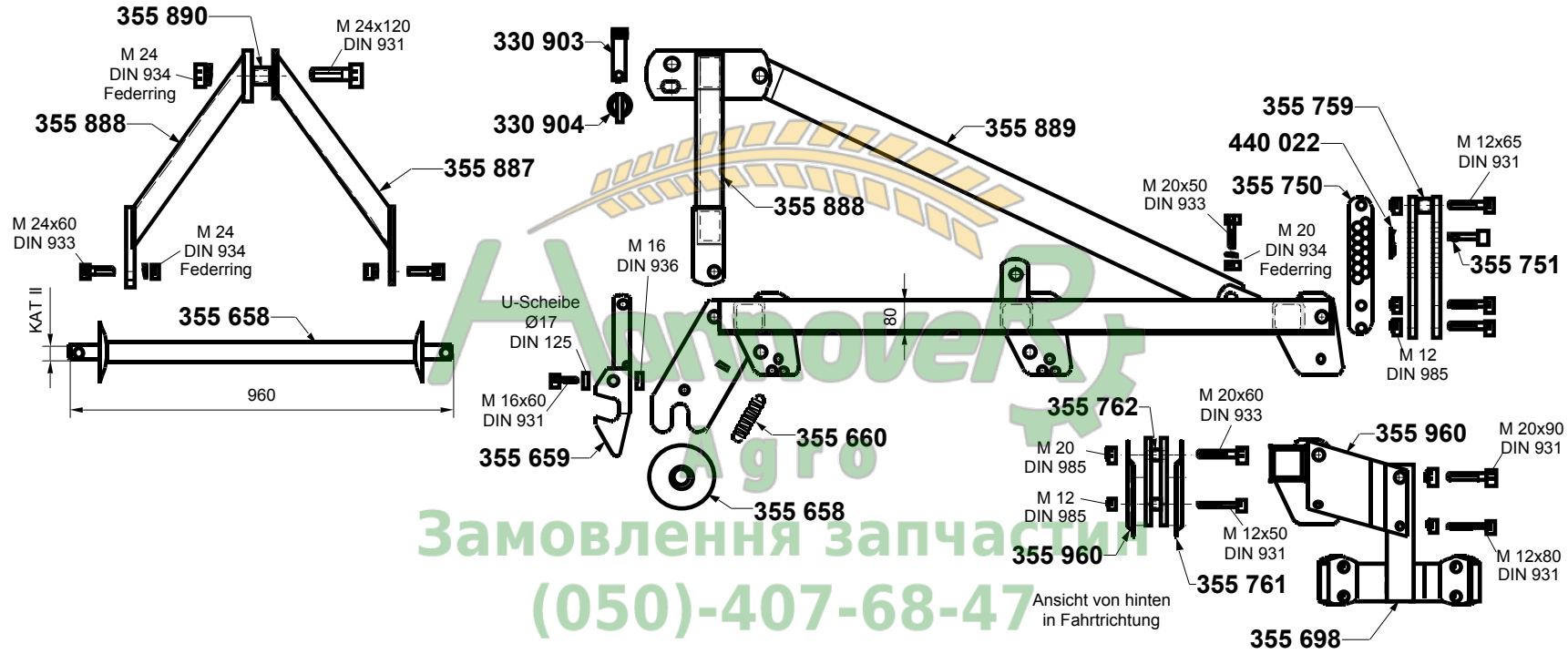

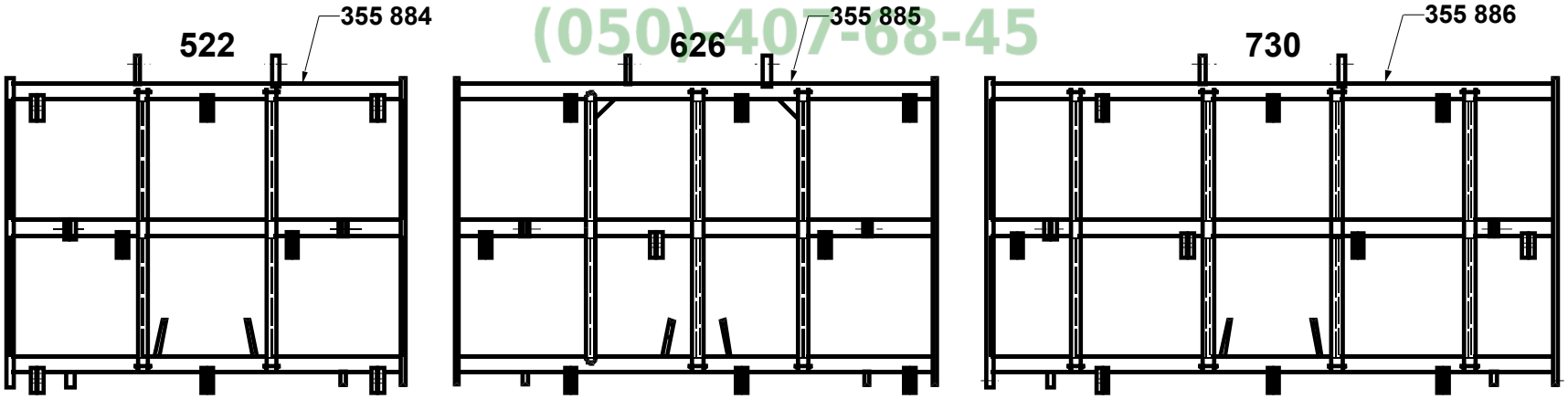

AvtoveR Agro
Замовлення запчастин
(050)-407-68-47
(050)-407-68-45

Typ
Scheibengrubber

Baugruppe
Rahmen SG-M 522-626-730

Bestell.-Nr	Benennung	
330903	Oberlenkerbolzen KAT II	
330904	Klappspint 10 mm	
355659	Sicherungshaken	
355660	Zugfeder	
355698	Doppelhalter	
355750	Lochleiste (Tiefeneinst.)	
355751	Stecker 22/16/85 verz.	
355759	Distanzhülse 13 - 25 lang	
355761	Verlängerungsplatte, rechts	
355762	Distanzhülse 21 - 25 lang	
355884	Rahmenkörper 522	
355885	Rahmenkörper 626	
355886	Rahmenkörper 730	
355887	Turmstrebe, kurz, rechts 522-730	
355888	Turmstrebe, kurz, links 522-730	
355889	Turmstrebe, lang 522-730	
355890	Distanzhülse ø 25-30 lg	
355960	Verlängerungsplatte, links	
355658	Fangwelle KAT II - 960 lg	
444022	Federstecker Ø 4 mm verz.	

Bestell.-Nr	Benennung	

HannoveR Agro
Замовлення запчастин
(050)-407-68-47
(050)-407-68-45

Typ	Baugruppe
Scheibengrubber	**Rahmen SG-M 730 S**

SG-M 730 S

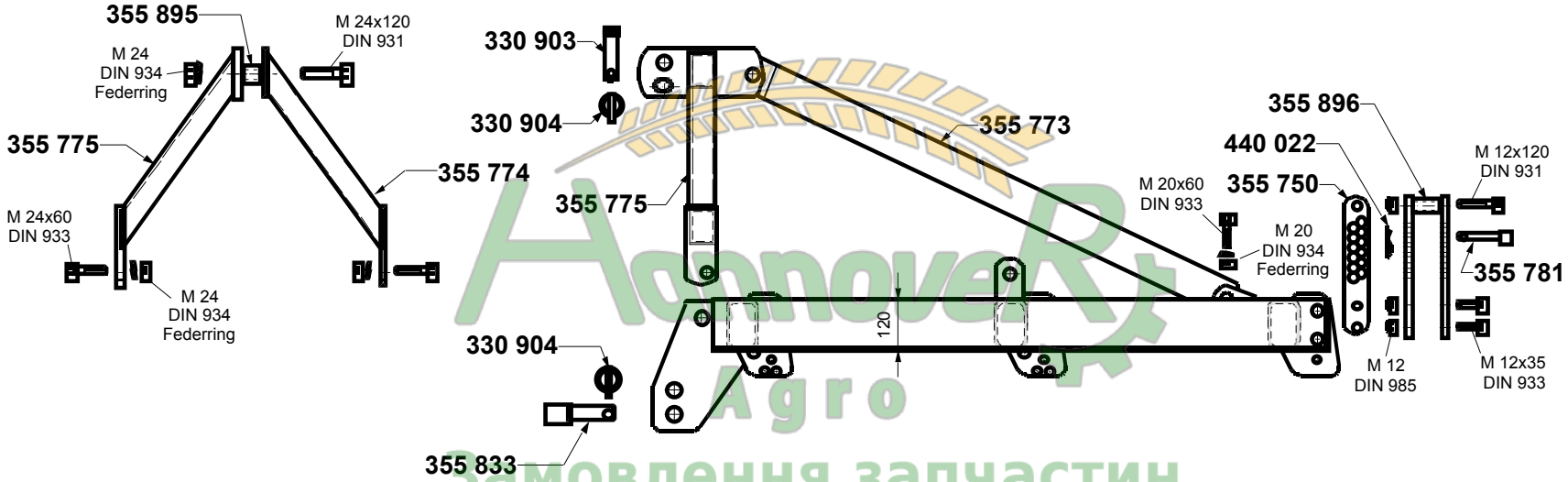

AnnoveR Agro
Замовлення запчастин
(050)-407-68-47
(050)-407-68-45

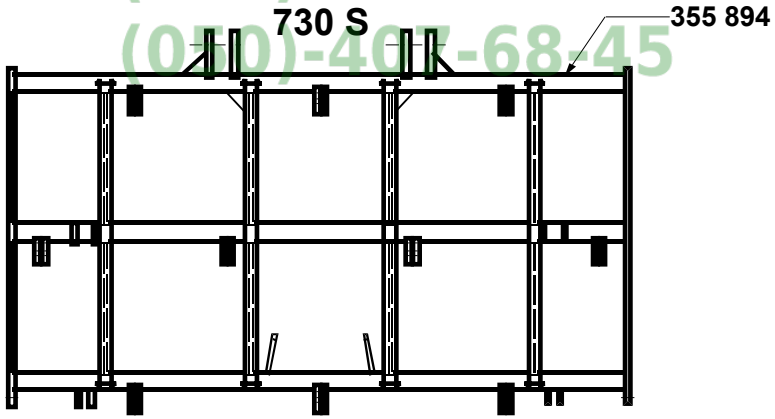

Typ
Scheibengrubber

Baugruppe
Rahmen SG-M 730 S

Bestell.-Nr	Benennung	
330903	Oberlenkerbolzen KAT II	
330904	Klappspint 10 mm	
355750	Lochleiste (Tiefeneinst.)	
355773	Turmstrebe, lang	
355774	Turmstrebe, kurz, rechts	
355775	Turmstrebe, kurz, links	
355781	Stecker 15 /110 lg verz.	
355833	Unterlenkerbolzen KAT II/S	
355894	Rahmen SG-M 730 S ohne Zinken	
355895	Distanzhülse ø 25-30 lg	
355896	Distanzhülse ø 13-85 lg	
440022	Federstecker 4mm, verzinkt	

Bestell.-Nr	Benennung	

HannoveR Agro
Замовлення запчастин
(050)-407-68-47
(050)-407-68-45

Typ	Baugruppe
Scheibengrubber	**Rahmen SG-M/H 938-1355**

SG-M/H 938 - 1146 - 1355

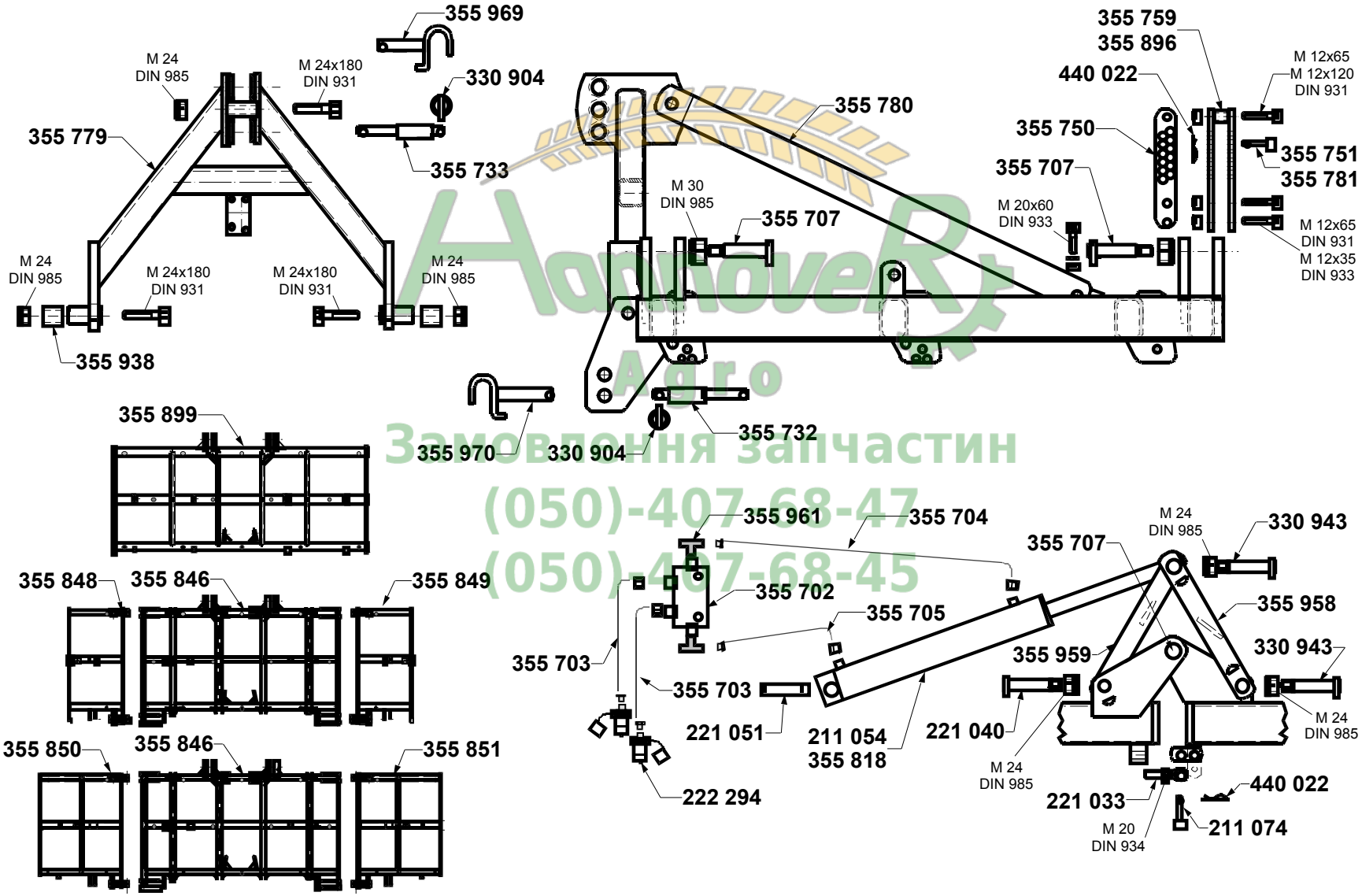

AgroNovaR
Agro
Замовлення запчастин
(050)-407-68-47
(050)-407-68-45

Typ
Scheibengrubber

Baugruppe
Rahmen SG-M/H 938-1355

Bestell.-Nr	Benennung	
211054	HD-Zylinder 80 x 500 - 6000	
211074	Steckbolzen 16mm	
221033	Arbeitsverriegelung	
221040	Gelenkbolzen 25-115-M24	
221051	Nutbolzen 25-130-145	
222294	Hydr.-Stecker M18x1,5 m.K.	
330904	Klappspint 10 mm	
330943	Gelenkbolzen M 24 25 x 135	
355702	Sperrventil VS 101	
355703	Hydraulikschlauch	
355704	Hydraulikschlauch	
355705	Hydraulikschlauch	
355707	Gelenkbolzen 35x160 M30	
355710	SG-M/H Mittelteil	
355732	Unterlenkerbolzen	
355733	Oberlenkerbolzen KAT II + III	
355750	Lochleiste (Tiefeneinst.)	
355751	Stecker 22/16/85 verz.	
355759	Distanzhülse 13 - 25 lang	
355779	Turm SG-M/H	
355780	Turmstrebe SG-M/H	
355781	Stecker 15 /110 lg verz.	
355818	Hydr.-Zylinder 90-500	
355846	Hauptrahmenkörper 1146 / 1355 ohne Zin	
355848	Seitenteil 1146 /L	
355849	Seitenteil 1146/R	
355850	Seitenteil 1355/L	
355851	Seitenteil 1355/R	
355896	Distanzhülse ø 13-85 lg	
355899	Rahmenkörper 938	
355938	Distanzhülse ø 25-30 lg	
355958	Scharnierstrebe, außen	
355959	Scharnierstrebe, innen	
355961	T-Stück EVT 8PL	

Bestell.-Nr	Benennung	
355969	Oberlenkerbolzen DX KAT III	
355970	Unterlenkerbolzen DS KAT III	
440022	Federstecker 4mm, verzinkt	

HannoveR Agro
Замовлення запчастин
(050)-407-68-47
(050)-407-68-45

Typ	Baugruppe
Scheibengrubber	**Zinken - Schare**

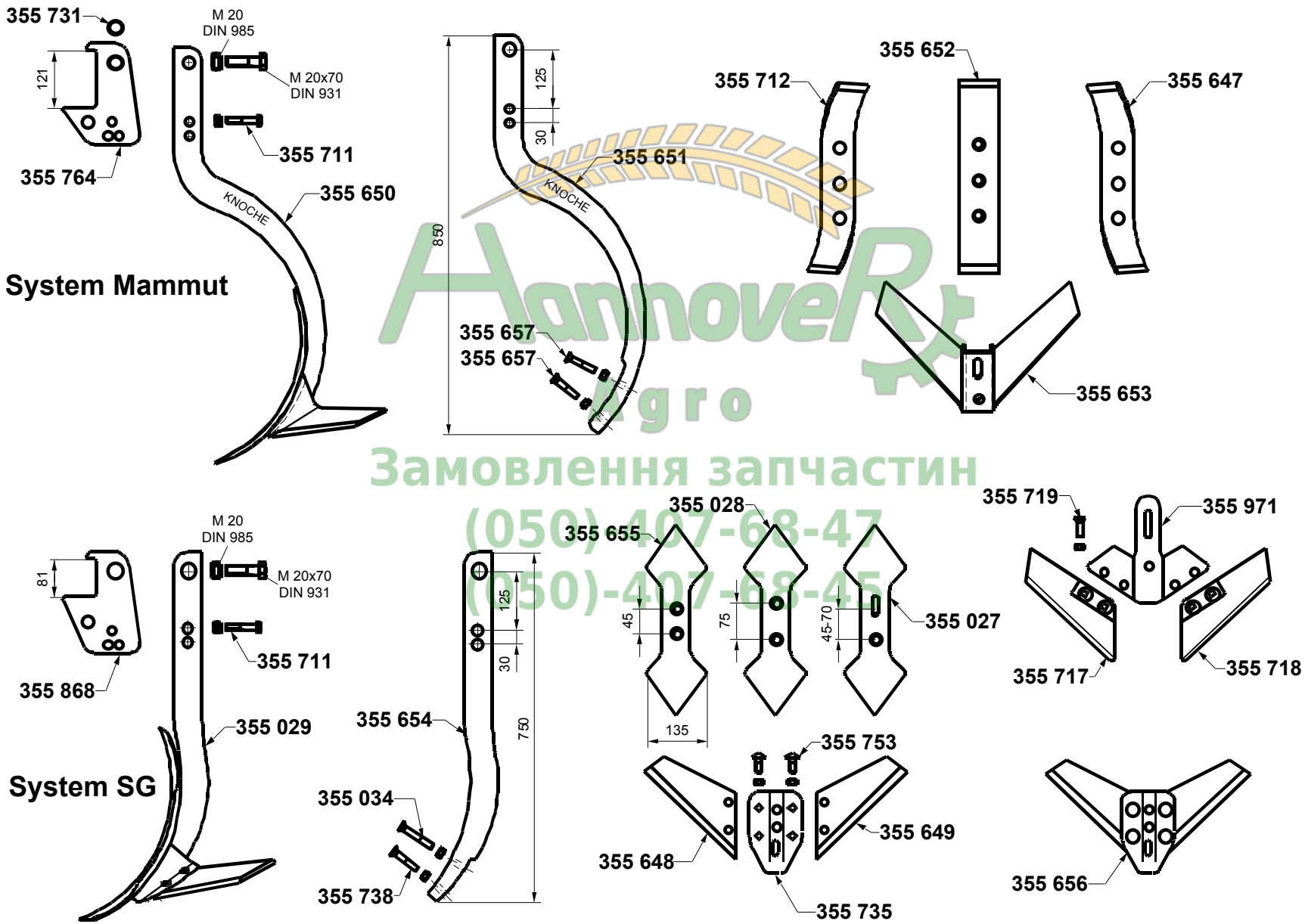

Замовлення запчастин
(050)-407-68-47
(050)-407-68-45

Typ
Scheibengrubber

Baugruppe
Zinken - Schare

Bestell.-Nr	Benennung	
	System Mammut	
355 647	Mammut-Schar L	
355 650	M.-Stiel kpl., unmontiert	
355 651	Mammut-Grubberstiel	
355 652	Mammut-Schar	
355 653	Flügelschar-Mammut 430	
355 657	Scharschraube M12 x 65	
355 711	Scherschraube 12 x 80	
355 712	Mammut-Schar R	
355 731	Spannbuchse 26,5x20,5x10	
355 764	Zinkenhalter 120	

Bestell.-Nr	Benennung	
	System SG	
355 648	Ersatzflügel, rechts	
355 649	Ersatzflügel, links	
355 654	Grubberstiel, gerade	
355 655	Doppelherzschar	
355 656	Flügelschar	
355 711	Scherschraube 12 x 80	
355 717	Flügel-R420-Senkloch	
355 718	Flügel-L420-Senkloch	
355 719	Senkschraube 10x30 DIN 608	
355 735	Flügelscharkörper	
355 738	Scharschraube M 12 x 70	
355 753	Schraube M12x30 DIN 603	
355 868	Zinkenhalter 80	
355027	Doppelherzschar 45-70	
355028	Doppelherzschar 75	
355029	Grubberstiel, gerade kompl.	
355034	Scharschraube M12 x 80 DIN 608 - Mutte	
355 971	Flügelscharkörper 420	

Замовлення запчастин
(050)-407-68-47
(050)-407-68-45

Typ	Baugruppe
Scheibengrubber	**Federsteinsicherung**

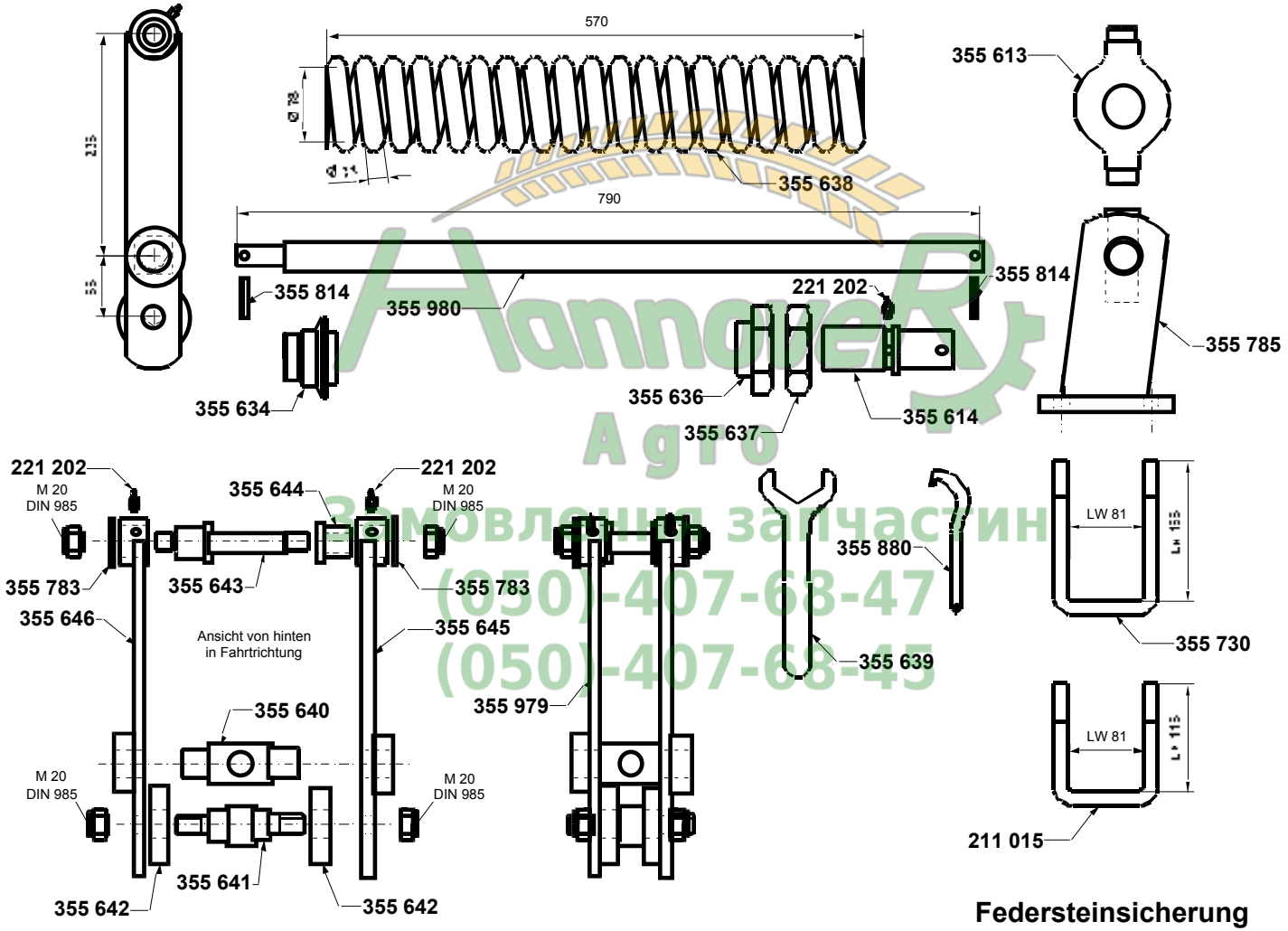

Federsteinsicherung

AannerR Agro
Замовлення запчастин
(050)-407-68-47
(050)-407-68-45

Typ
Scheibengrubber

Baugruppe
Federsteinsicherung

Bestell.-Nr	Benennung	
211 015	Schraubbügel M16 LW81-LH115	
221 202	Schmiernippel 6 x 1	
355 613	Kloben - 1	
355 614	Gewinderohr verz.	
355 634	Druckscheibe	
355 636	Spannmutter SW 75	
355 637	Kontermutter M48 x 3	
355 638	Druckfeder 21 x 78 x 570	
355 639	Maulschlüssel SW 75	
355 640	Kloben -2 /40	
355 641	Führungsachse	
355 642	Scheibe-Führungsachse 80	
355 643	Stielbolzen M20 - 165	
355 644	Buchse-Stielbolzen	
355 645	Führungsstrebe - rechts	
355 646	Führungsstrebe - links	
355 730	Schraubbügel M16 LW81-LH 155	
355 783	U-Scheibe D = 21	
355 785	Aufnahmebock incl. Kloben	
355 814	Spannhülse 5 x 40	
355880	Hakenschlüssel 40/42	
355979	Umbausatz Zinkenführung kompl.	
355 980	Feder-Führungsstange - 30 Ø - 790	

Bestell.-Nr	Benennung	

HannoveR Agro
Замовлення запчастин
(050)-407-68-47
(050)-407-68-45

Typ	Baugruppe
Scheibengrubber	**Zudeckscheiben**

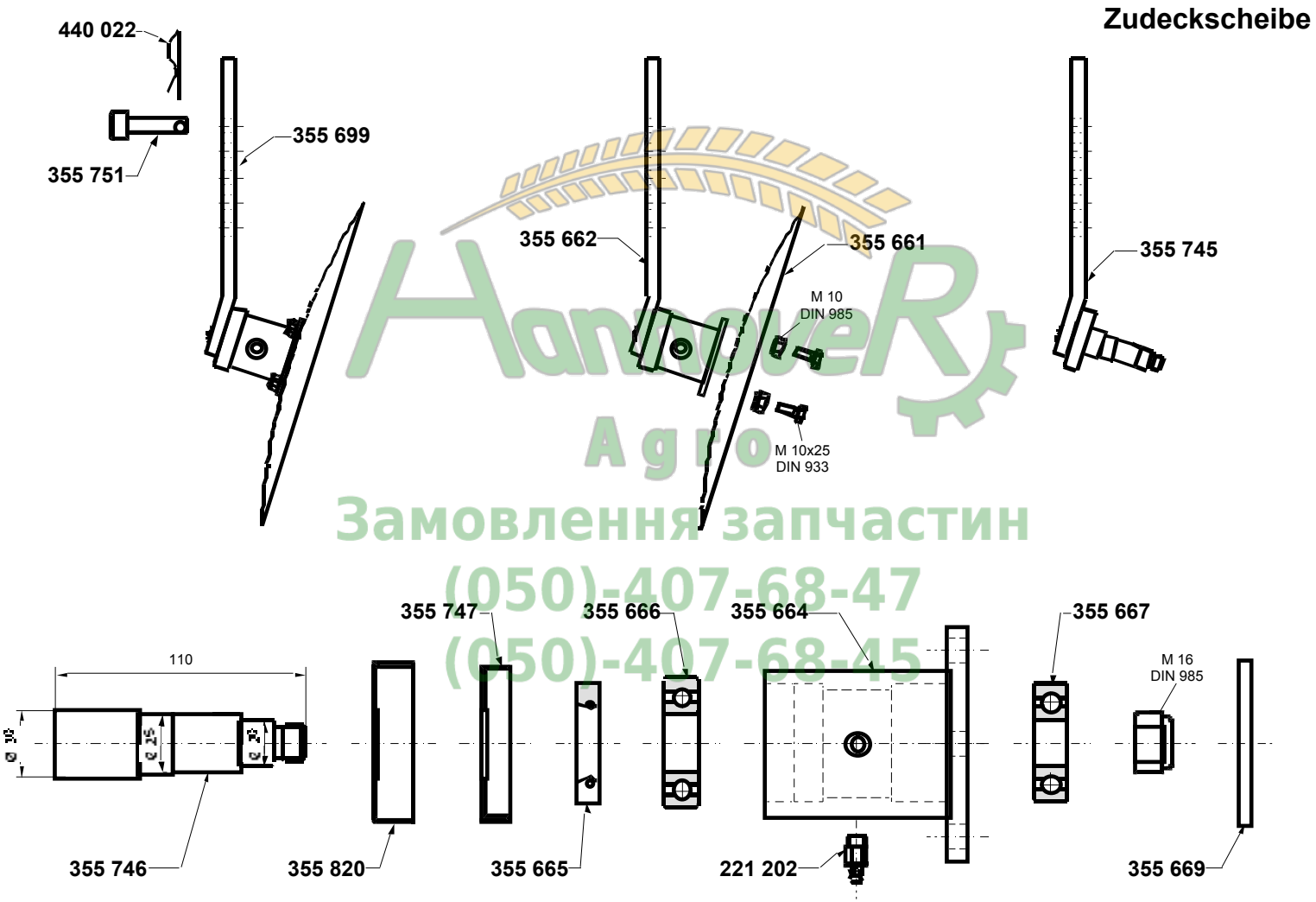

HanoverR Agro
Замовлення запчастин
(050)-407-68-47
(050)-407-68-45

Typ
Scheibengrubber

Baugruppe
Zudeckscheiben

Bestell.-Nr	Benennung	
221 202	Schmiernippel 6 x 1	
355 661	Hohlscheibe 400	
355 662	Nabe mit Stiel kpl.	
355 664	Nabe	
355 665	Simmering 30/52/9	
355 666	Lager 6205	
355 667	Lager 6304	
355 669	Gummidichtung Ø 55 / 4	
355 745	Stiel mit Achse 60 x 15	
355 746	Achse 30 x 115 M 16	
355 747	Schutzkappe für Nabe Innen-Ø 30	
355 820	Wickelschutz-Staubkappe	
355 699	Scheibe m. Stiel und Nabe	
355 751	Stecker 22/16/85 verz.	
440 022	Federstecker 4mm, verzinkt	

Bestell.-Nr	Benennung	

HannoveR Agro
Замовлення запчастин
(050)-407-68-47
(050)-407-68-45

Typ	Baugruppe
Scheibengrubber	**Scheibenhalter '98**

Scheibenhalter `98

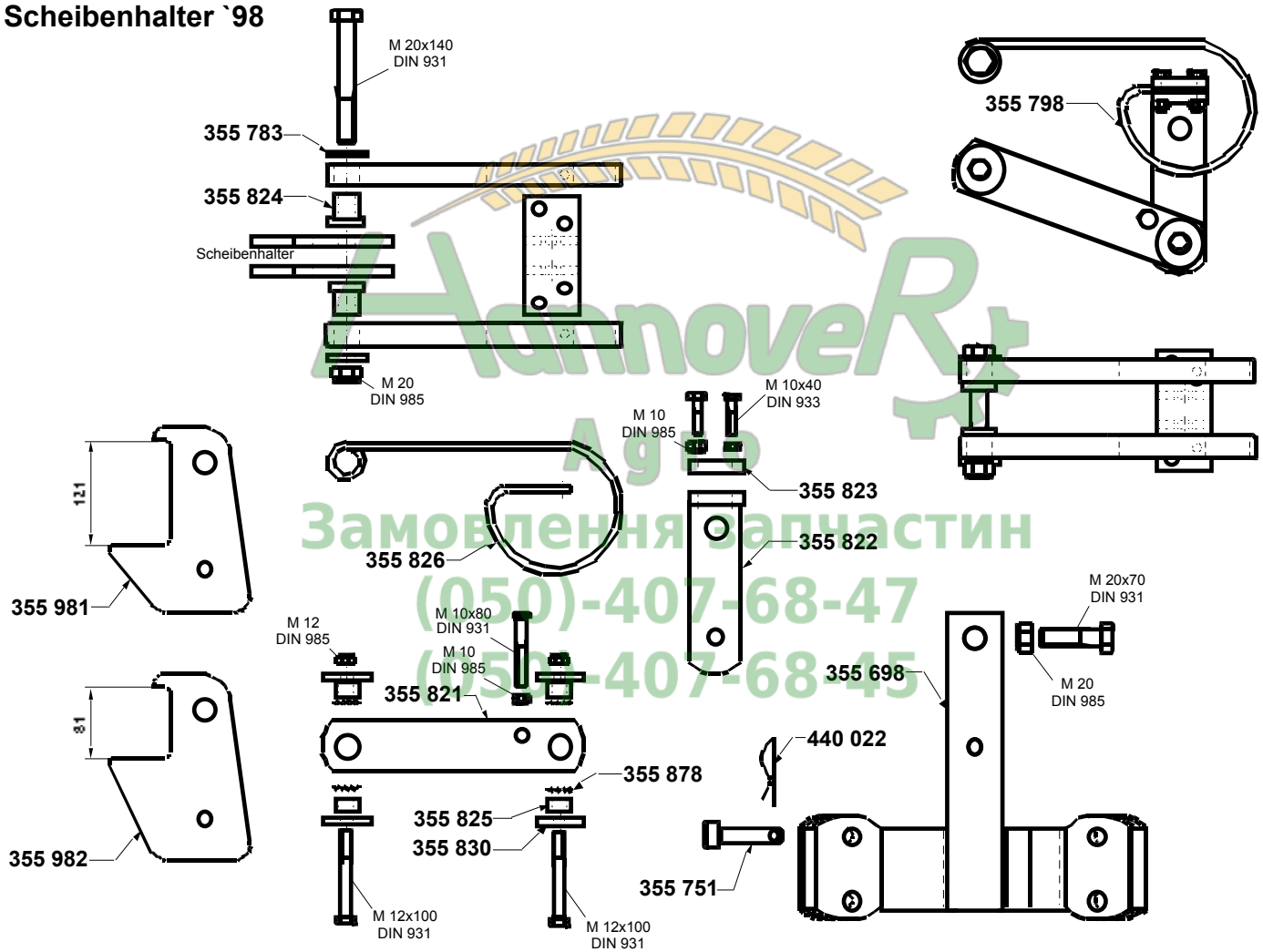

AgroHanoveR
Замовлення запчастин
(050)-407-68-47
(050)-407-68-45

Typ
Scheibengrubber

Baugruppe
Scheibenhalter '98

Bestell.-Nr	Benennung	
355 698	Doppelhalter	
355 751	Stecker 22/16/85 verz.	
355 762	Distanzhülse 21 - 25 lang	
355 783	U-Scheibe D = 21	
355 798	Scheibenhalter '98 gefedert	
355 821	Führungsstrebe-III	
355 822	Aufnahmeplatte	
355 823	Klemmplatte	
355 824	Lagerbuchse-D=30 (PA 6)	
355 825	Lagerbuchse-D=25 (PA 6)	
355826	Scheibenhalterfeder	
355 830	Scheibe 52/13-6 verz.	
355 878	Fächerscheibe 13 DIN 6798	
355 981	Scheibenhalter 121	
355 982	Scheibenhalter 81	
440 022	Federstecker 4mm, verzinkt	

Bestell.-Nr	Benennung	

HannoveR Agro
Замовлення запчастин
(050)-407-68-47
(050)-407-68-45

Typ	Baugruppe
Scheibengrubber	**Randscheiben**

Randscheibe klappbar

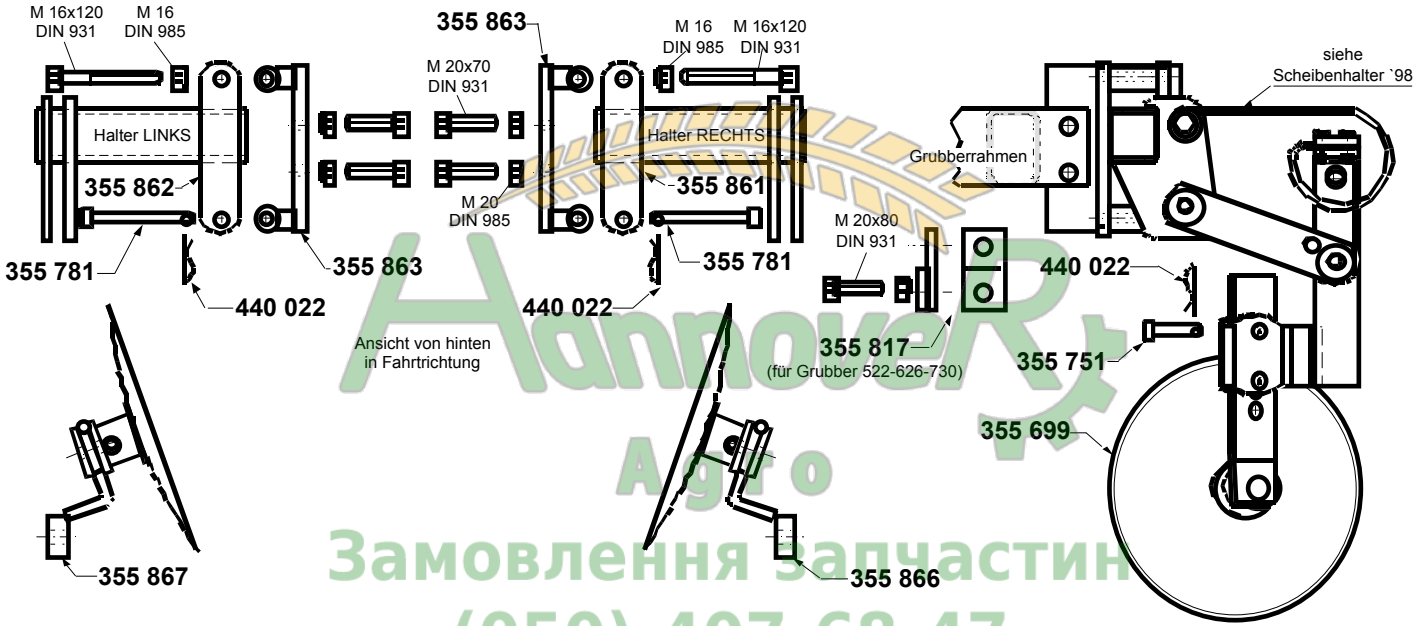

Randscheibe starr

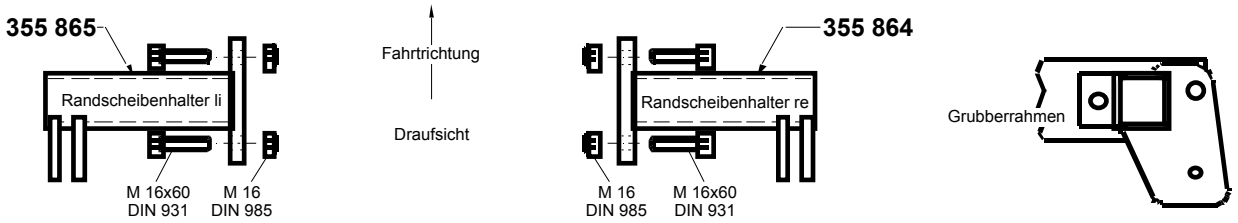

Hannover Agro
Замовлення запчастин
(050)-407-68-47
(050)-407-68-45

Typ
Scheibengrubber

Baugruppe
Randscheiben

Bestell.-Nr	Benennung	
	Randscheibe klappbar	
355 699	Scheibe m. Stiel und Nabe	
355 751	Stecker 22/16/85 verz.	
355 781	Stecker 15 /110 lg verz.	
355 817	Klemmgegenplatte	
355 861	Randscheibenhalter III re (klappbar)	
355 862	Randscheibenhalter III li (klappbar	
355 863	Scharnierplatte	
355 866	Scheibenhalter re	
355867	Scheibenhalter li	

Bestell.-Nr	Benennung	
	Randscheibe starr	
440 022	Federstecker 4mm, verzinkt	
355 865	Randscheibenhalter III li (starr)	
355 864	Randscheibenhalter III re (starr)	
355 699	Scheibe m. Stiel und Nabe	
355 867	Scheibenhalter li	
355 866	Scheibenhalter re	

Hannover Agro
Замовлення запчастин
(050)-407-68-47
(050)-407-68-45

Typ	Baugruppe
Scheibengrubber	**Rohrwalze**

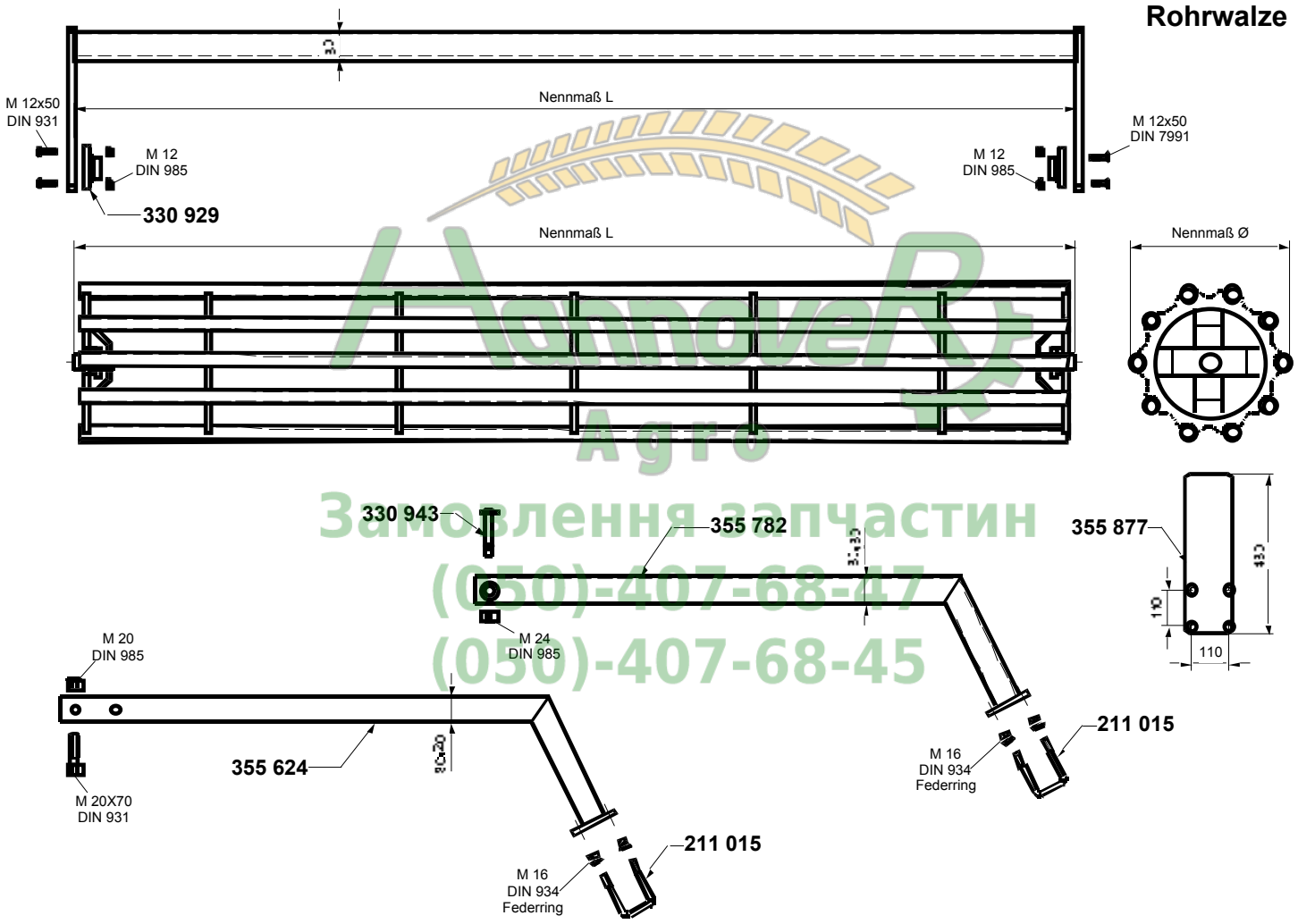

Замовлення запчастин
(050)-407-68-47
(050)-407-68-45

Typ
Scheibengrubber

Baugruppe
Rohrwalze

Bestell.-Nr	Benennung
	Rahmen für Rohrwalze Ø 480 ohne Lager
355 797	Rahmen 550
355 799	Rahmen 950
355 515	Rahmen 1400
358 317	80er Rohr-Rahmen ohne Lager 2300/480
358 319	80er Rohr-Rahmen ohne Lager 2700/480
355 983	Rahmen 80 x 8 x 2900
358 320	80er Rohr-Rahmen ohne Lager 3000/480
	Rohrwalze Ø 480 ohne Rahmen
355 794	Rohrwalze 480/550
355 795	Rohrwalze 480/950
355 796	Rohrwalze 480/1400
358 303	RP 480 Ø / 2300 ohne Rahmen
358 305	RP 480 Ø / 2700 ohne Rahmen
355 715	Rohrwalze 480 x 2900
358 306	RP 480 Ø / 3000 ohne Rahmen
	Anbauteile
355 624	Trägerarm mit Platte f. RW
355 782	Trägerarm mit Platte
211 015	Schraubbügel M16 LW81-LH115
330 943	Gelenkbolzen M 24 25 x 135
355 877	Lagerplatte 4-Loch - RP
330 929	Flanschlager UCF 210 / NP 50

Bestell.-Nr	Benennung
	Rahmen für Rohrwalze Ø 400 ohne Lager
355 984	Rahmen 80 x 5 x 550
355 985	Rahmen 80 x 5 x 950
355 986	Rahmen 80 x 5 x 1400
358 325	80er Rohr-Rahmen ohne Lager 2300/400
358 327	80er Rohr-Rahmen ohne Lager 2700/400
355 987	Rahmen 80 x 5 x 2900
358 328	80er Rohr-Rahmen ohne Lager 3000/400
	Rohrwalze Ø 400 ohne Rahmen
355 988	Rohrwalze Ø 400 / 550
358 371	RP 400 Ø / 950 o. Rahmen
355 989	Rohrwalze Ø 400 / 1400
358 310	RP 400 Ø / 2100 o. Rahmen
358 312	RP 400 Ø / 2700 o. Rahmen
355 713	Rohrwalze 400 x 2900
358 313	RP 400 Ø / 3000 o. Rahmen

Hannover Agro
Замовлення запчастин
(050)-407-68-47
(050)-407-68-45

Typ	Baugruppe
Scheibengrubber	**Spiralwalze**

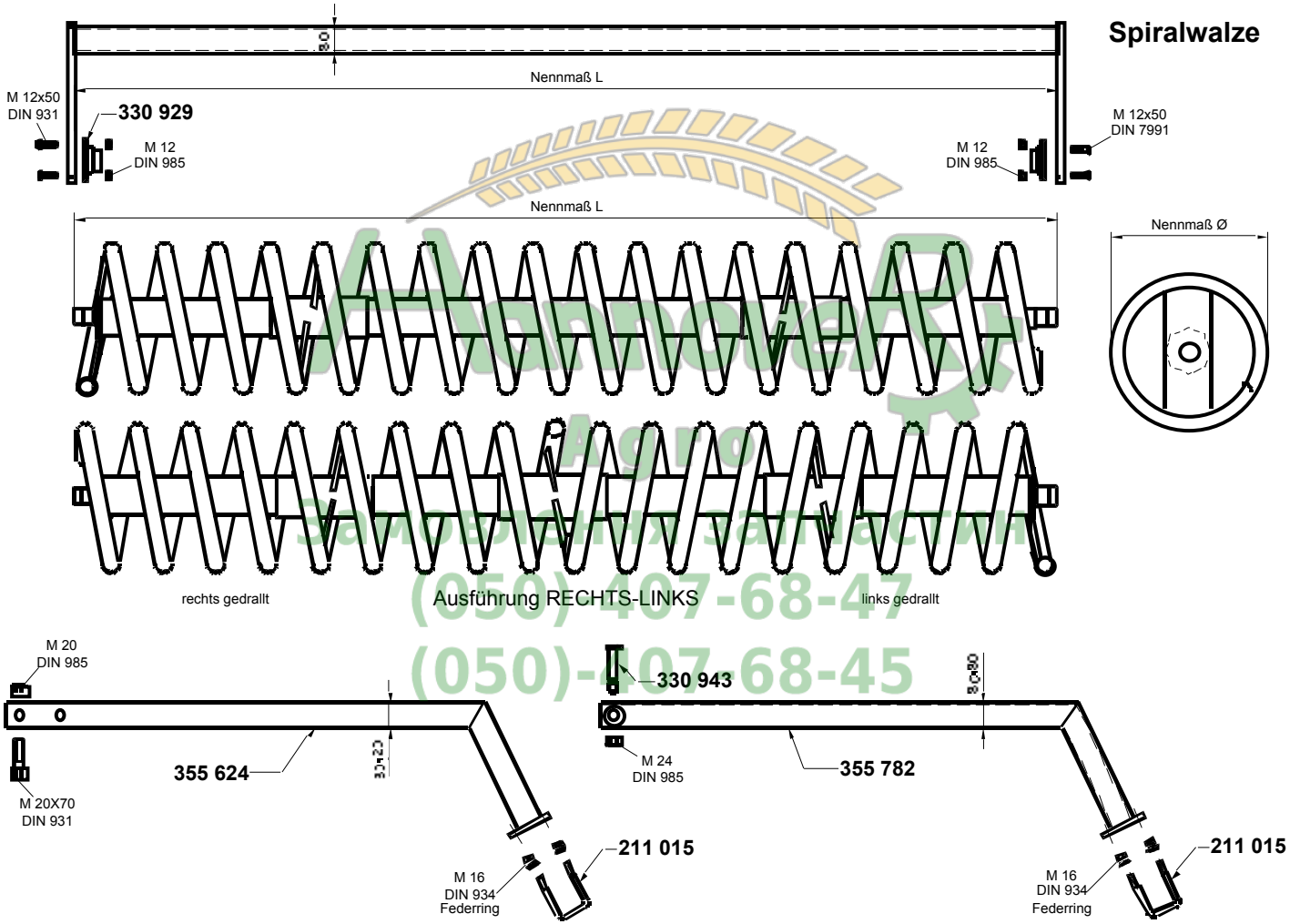

(050) 407-68-47
(050)-407-68-45

Typ
Scheibengrubber

Baugruppe
Spiralwalze

Bestell.-Nr	Benennung
	Rahmen für Spiralwalze Ø 470 ohne Lager
355 797	Rahmen 550
355 799	Rahmen 950
355 515	Rahmen 1400
358 317	80er Rohr-Rahmen ohne Lager 2300/480
358 319	80er Rohr-Rahmen ohne Lager 2700/480
355 990	Rahmen 80 x 8 x 2900
358 320	80er Rohr-Rahmen ohne Lager 3000/480
	Spiralwalze Ø 470 ohne Rahmen
355 991	Spiralwalze Ø 470 - 550
355 992	Spiralwalze Ø 470 - 950
355 993	Spiralwalze Ø 470 - 1400
358 344	Spiralwalze 470 / 2300 lg
358 342	Spiralwalze 470 / 2700 lg
355 994	Spiralwalze Ø 470 - 2900
355 995	Spiralwalze Ø 470 - 2900 L + R
358 341	Spiralwalze 470 / 3000 lg
358 349	Spiralwalze 470/3000 L+R
	Anbauteile
355 624	Trägerarm mit Platte f. RW
355 782	Trägerarm mit Platte
211 015	Schraubbügel M16 LW81-LH115
330 943	Gelenkbolzen M 24 25 x 135
355 877	Lagerplatte 4-Loch - RP
330 929	Flanschlager UCF 210 / NP 50

Bestell.-Nr	Benennung

HannoveR Agro
Замовлення запчастин
(050)-407-68-47
(050)-407-68-45

Typ	Baugruppe
Scheibengrubber	**Doppelwalze**

Doppelwalze

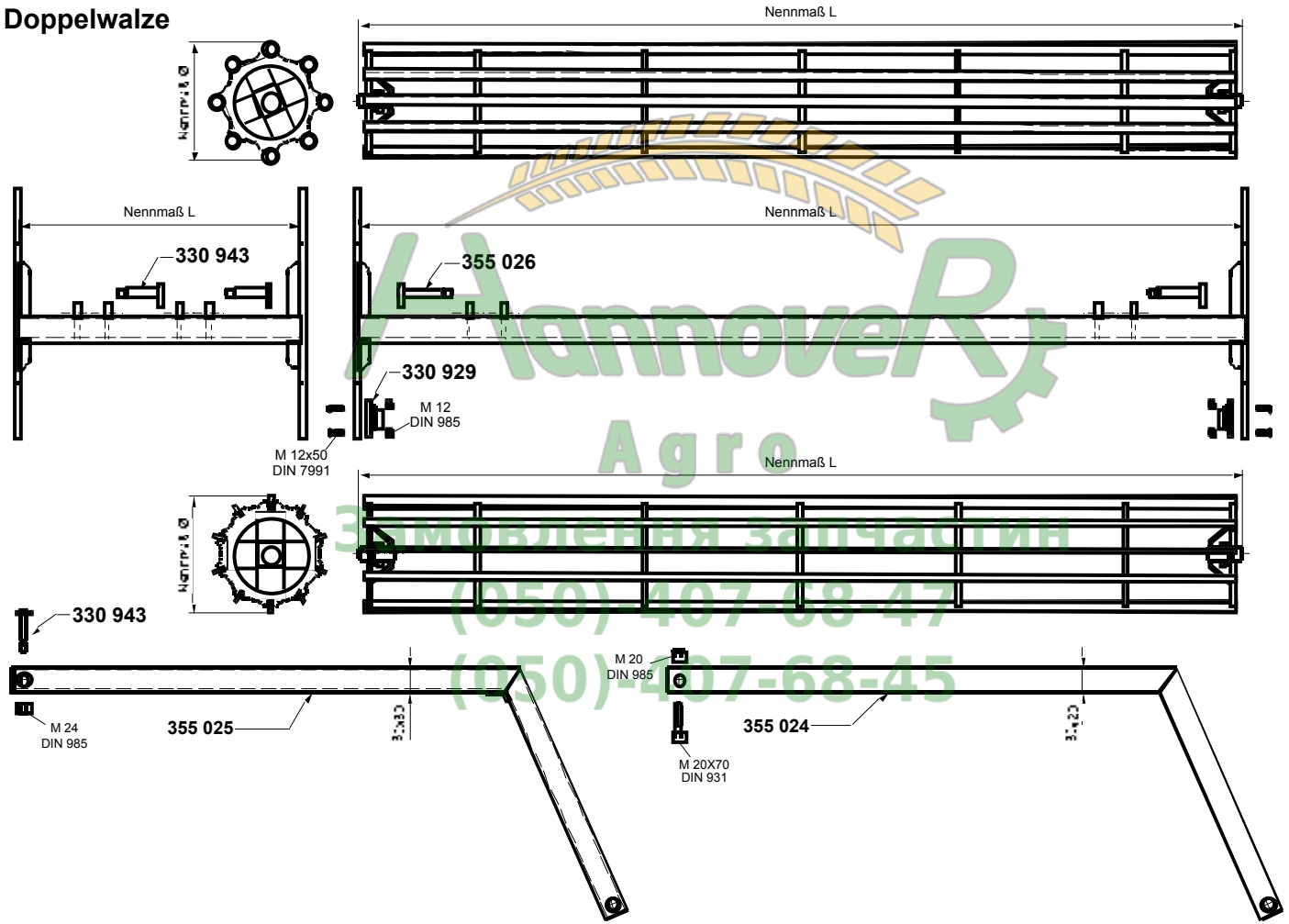

HannoveR Agro
Замовлення запчастин
(050)-407-68-47
(050)-407-68-45

Typ
Scheibengrubber

Baugruppe
Doppelwalze

Bestell.-Nr	Benennung
	Rahmen für Doppelwalze ohne Lager
355 996	Rahmen 550
355 997	Rahmen 950
355 998	Rahmen 1400
355 999	Rahmen 2300
355 003	Rahmen 2700
355 004	Rahmen 3000
	Rohrwalze Ø 400 ohne Rahmen
355 005	Rohrwalze Ø 400 - 550
358 371	RP 400 Ø / 950 o. Rahmen
355 006	Rohrwalze Ø 400 - 1400
358 310	RP 400 Ø / 2100 o. Rahmen
358 312	RP 400 Ø / 2700 o. Rahmen
358 313	RP 400 Ø / 3000 o. Rahmen
	Flachstegwalze Ø ohne Rahmen
355 007	Flachstegwalze Ø 400 - 550
355 008	Flachstegwalze Ø 400 - 950
355 009	Flachstegwalze Ø 400 - 1400
355 017	Flachstegwalze Ø 400 - 2100
355 018	Flachstegwalze Ø 400 - 2700
355 019	Flachstegwalze Ø 400 - 3000
	Anbauteile
355 024	Trägerarm 80 x 20 x 2000
355 025	Trägerarm 80 x 80 x 2000
330 943	Gelenkbolzen M 24 25 x 135
355 026	Gelenkbolzen Ø 25 - 140 - M24
330 929	Flanschlager UCF 210 / NP 50

Bestell.-Nr	Benennung

HannoveR Agro
Замовлення запчастин
(050)-407-68-47
(050)-407-68-45

Typ	Baugruppe
Scheibengrubber	**Goliath**

System Goliath

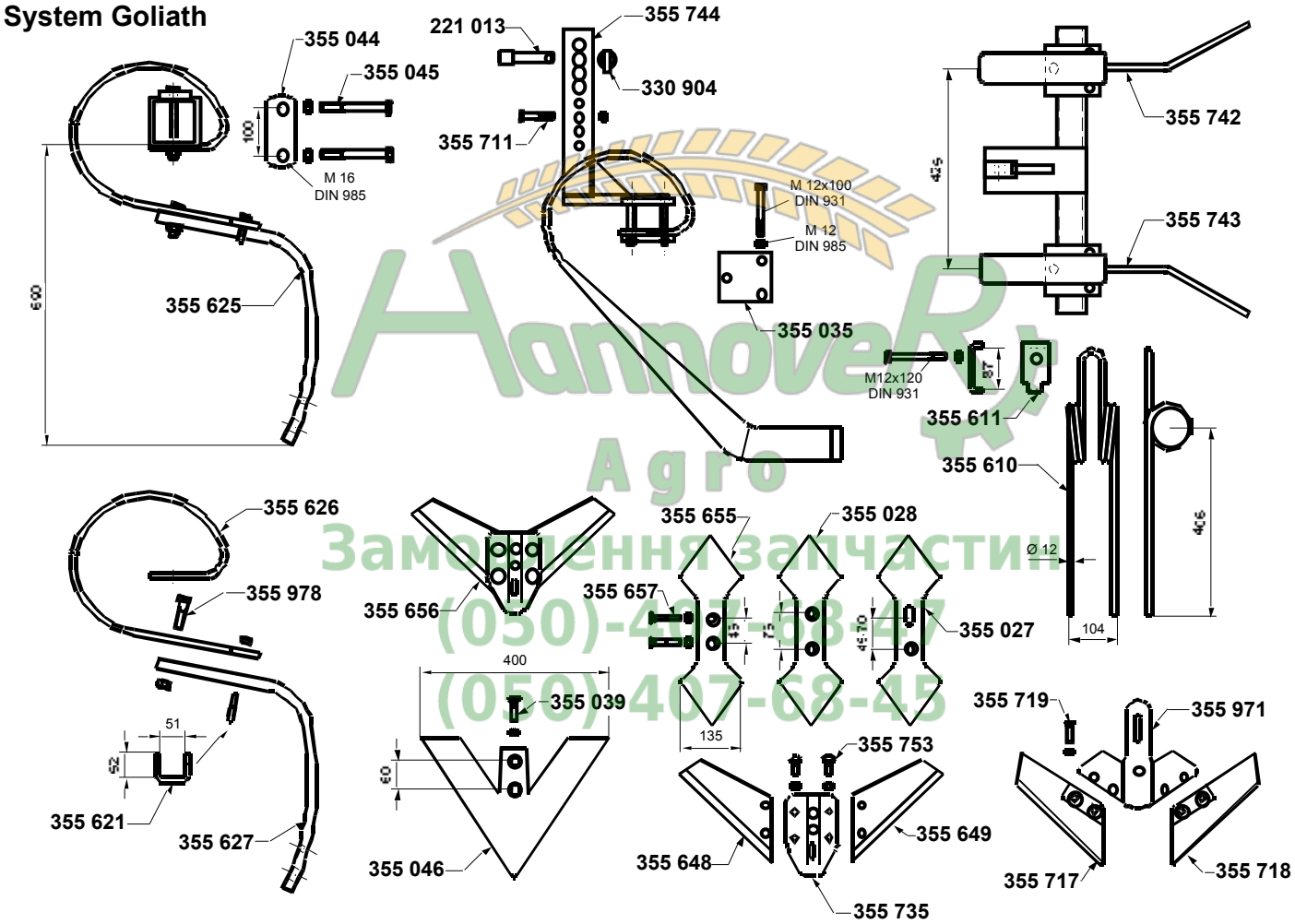

HannoveR Agro
Замовлення запчастин
(050)-407-68-47
(050)-407-68-45

Typ
Scheibengrubber

Baugruppe
Goliath

Bestell.-Nr	Benennung	
355 648	Ersatzflügel, rechts	
355 649	Ersatzflügel, links	
355 655	Doppelherzschar	
355 656	Flügelschar	
355 657	Scharschraube M12 x 65	
355 711	Scherschraube 12 x 80	
355 717	Flügel-R420-Senkloch	
355 718	Flügel-L420-Senkloch	
355 719	Senkschraube 10x30 DIN 608	
221013	Stecker für Tiefeneinstellung 19 mm	
330904	Klappspint 10 mm	
355027	Doppelherzschar 45-70	
355 028	Doppelherzschar 75	
355 035	Klemmplatte Zustreicherzinken	
355 039	Scharschraube M12 x 55 DIN 608 - Mutter	
355 044	Zweilochplatte 60 x 10 x 150	
355 045	Sechskantschraube M16 x 140 DIN 931 10	
355 046	Gänsefußschar	
355 610	Doppelstriegelzinken 12	
355 611	Klammer für Doppelstriegel-Zinken	
355 621	Schraube P 95/33	
355 625	Goliath-Zinken P 90/5	
355 626	Oberfeder P 90/16	
355 627	Unterfeder P 90/17	
355 735	Flügelscharkörper	
355738	Scharschraube M 12 x 70	
355742	Zustreicher R	
355743	Zustreicher L	
355744	Zustreicherhalter	
355753	Schraube M12x30 DIN 603	
355832	Randzustreicher für SG-G	

Bestell.-Nr	Benennung	
355971	Flügelscharkörper 420	
355 978	Verbindungsschraube M16x45 P95/20	

HannoveR Agro
Замовлення запчастин
(050)-407-68-47
(050)-407-68-45